සියලු ම හිමිකම් ඇවිරිණි /All Rights Reserved]

Ravindu Bandaranayake - ictfromabc

Information and Communication Technology
තොරතුරු හා සන්නිවේදන තාක්ෂණය

2026 QUIZ NO 424 MARKING

2026/02/07
ictfromabc
Ravindu Bandaranayake

1. Which storage technology would most likely be used for a portable device that prioritizes speed and durability?
වේගය සහ කල්පැවැත්ම සඳහා ප්‍රමුඛත්වය දෙන අතේ ගෙන යා හැකි උපාංගයක් සඳහා බොහෝ විට භාවිතා කළ හැක්කේ කුමන ගබඩා තාක්ෂණයද?

1) Magnetic tape චුම්බක පටිය
2) Optical disc ප්‍රකාශ තැටිය
3) Hard disk drive දෘඪ තැටි ධාවක
4) Blu-Ray disc Blu-Ray තැටිය
5) Solid-state drive ඝන තත්වයේ ධාවක

Answer: 5)

Let's go through the given storage devices as answers.
පිළිතුරු ලෙස ලබා දී ඇති දත්ත ගබඩා උපාංග හරහා යමු.

1) **Magnetic tape / චුම්බක පටිය**
Used for backups and archival storage. It uses sequential access therefore it is slow. It is not suitable for portable devices prioritizing speed and durability.
උපස්ථ සහ සංරක්ෂිත ගබඩා කිරීම සඳහා භාවිතා වේ. එය අනුක්‍රමික ප්‍රවේශය භාවිතා කරයි, එබැවින් එය මන්දගාමී වේ. වේගය සහ කල්පැවැත්ම සඳහා ප්‍රමුඛත්වය දෙන එහා මෙහා ගෙන යා හැකි උපාංග සඳහා එය සුදුසු නොවේ.

2) **Optical disc / ප්‍රකාශ තැටිය**
Limited storage and slower read/write speed. Fragile and not ideal for frequent use in portable devices.
ගබඩා ඉඩ සීමිත වන අතර කියවීමේ/ලිවීමේ වේගය අඩු වේ. බිඳෙනසුලු වන අතර එය එහා මෙහා ගෙන යා හැකි උපාංග ලෙස නිතර භාවිතා කිරීම සඳහා සුදුසු නොවේ.

3) **Hard disk drive / දෘඪ තැටි ධාවක**
Slower than SSDs and includes moving parts, making it less durable and prone to damage in portable devices.
SSD වලට වඩා මන්දගාමී වන අතර චලනය වන කොටස් ඇතුළත් වන අතර, එහි කල්පැවැත්ම පැවතීම අඩු වේ, එහා මෙහා ගෙන යා හැකි උපාංගවල හානි වීමට ඉඩ ඇත.

4) **Blu-Ray disc / Blu-Ray තැටිය**
Primarily used for media storage like movies. Fragile and slow compared to SSDs.
චිත්‍රපට වැනි මාධ්‍ය ගබඩා කිරීම සඳහා ප්‍රධාන වශයෙන් භාවිත කෙරේ. SSD වලට සාපේක්ෂව බිඳෙන සුළු සහ මන්දගාමී වේ.

5) **Solid-state drive / ඝන තත්වයේ ධාවක**
High speed, durable and portable. There are no moving parts making it suitable for portable devices. Best choice for modern portable devices like laptops and tablets.
අධිවේගී, කල් පවතින සහ එහා මෙහා ගෙන යා හැකි වේ. එය එහා මෙහා ගෙන යා හැකි උපාංග සඳහා සුදුසු වන පරිදි චලනය වන කොටස් නොමැත. ලැප්ටොප් සහ ටැබ්ලට් පරිගණක වැනි නවීන එහා මෙහා ගෙන යා හැකි උපාංග සඳහා හොඳම තේරීම වේ.

Therefore, the correct answer is 5).
එබැවින්, නිවැරදි පිළිතුර 5) වේ.

2. Which of the following is the biggest in value?
පහත සඳහන් සංඛ්‍යාවලින් විශාලම අගය කුමක්ද?

1) 81_{10} 2) 120_{8} 3) $\underline{52}_{16}$ 4) 1001111_{2} 5) $4E_{16}$

Answer : 3)

First, let's convert all the non-decimal base options in to decimal.
පළමුව, සියලු දශම නොවන පාදක විකල්ප දශමයට පරිවර්තනය කරමු.

Converting 120_8 into Decimal **120_8 දශමයට පරිවර්තනය කිරීම**		
1	2	0
8^2	8^1	8^0
1×64	2×8	0×1
$64+16+0=80_{10}$		

Converting 52_{16} into Decimal **52_{16} දශමයට පරිවර්තනය කිරීම**	
5	2
16^1	16^0
5×16	2×1
$80+2=82_{10}$	

Converting 1001111_2 into Decimal **1001111_2 දශමයට පරිවර්තනය කිරීම**							
10	1	0	0	1	1	1	1
2^7	2^6	2^5	2^4	2^3	2^2	2^1	2^0
128	64	32	16	8	4	2	1
128×0	64×1	32×0	16×0	8×1	4×1	2×1	1×1
$0+64+0+0+8+4+2+1=79_{10}$							

Converting $4E_{16}$ into Decimal **$4E_{16}$ දශමයට පරිවර්තනය කිරීම**	
4	E
16^1	16^0
4×16	E×1
4×16	14×1
$64+14=78_{10}$	

Now, we can clearly see the option which is largest in value among given options is 3).
දැන්, ලබා දී ඇති විකල්ප අතරින් විශාලම අගය විකල්පය 3) බව අපට පැහැදිලිව දැකගත හැකිය.

3. What is the Boolean expression can be obtain from the below logic circuit?
පහත තාර්කික පරිපථයෙන් ලබාගත හැකි බූලියානු ප්‍රකාශනය කුමක්ද?

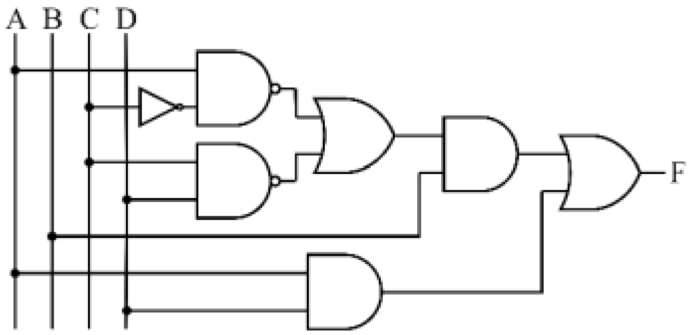

1) $A + BC$ 2) $AD + BC$ 3) $\underline{B + AD}$ 4) $A + C$ 5) $A + D$

Answer : 3)

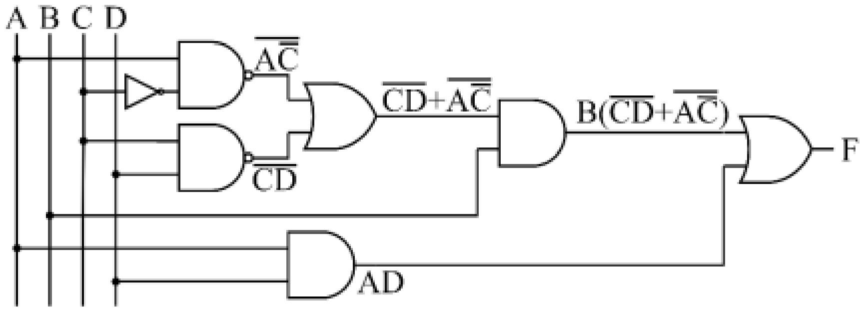

Expression : $(\overline{CD} + \overline{A\overline{C}})B + AD$

$= (\overline{CD} + \overline{A\overline{C}})B + AD$	
$= (\overline{CD} + \overline{A\overline{C}})B + AD$	De morgan's Law ඩි මෝගන් න්‍යාය
$= (\overline{C} + \overline{D} + \overline{A\overline{C}})B + AD$	De morgan's Law ඩි මෝගන් න්‍යාය
$= (\overline{C} + \overline{D} + \overline{A} + \overline{\overline{C}})B + AD$	De morgan's Law ඩි මෝගන් න්‍යාය
$= (\overline{C} + \overline{D} + \overline{A} + C)B + AD$	Double complement Law ද්විත්ව ප්‍රතිලෝම න්‍යාය
$= (\overline{C} + C + \overline{D} + \overline{A})B + AD$	Commutative Law න්‍යාදේශ න්‍යාය
$= (1 + \overline{D} + \overline{A})B + AD$	Inverse Law ප්‍රතිලෝම න්‍යාය
$= (1)B + AD$	Identity Law සර්වසාම්‍ය න්‍යාය
$= B + AD$	Identity Law සර්වසාම්‍ය න්‍යාය

So, the correct answer is 3.
එබැවින් නිවැරදි පිළිතුර 3 වේ.

4. The main advantage of creating more than one partition in a hard disk is the,
දෘඪ තැටියක කොටස් එකකට වඩා සෑදීමේ ප්‍රධාන වාසිය වන්නේ,

1) separation of operating system and program files
මෙහෙයුම් පද්ධතිය සහ වැඩසටහන් ගොනු වෙන් කිරීම.
2) ability to retrieve files efficiently
ගොනු කාර්යක්ෂමව ලබා ගැනීමේ හැකියාව.
3) easiness of making directories and subdirectories
නාමාවලි සහ උප බහලුම් සෑදීමේ පහසුව.
4) easiness of creating multiple users
බහු පරිශීලකයින් නිර්මාණය කිරීමේ පහසුව.
5) easiness of taking backups of selected files
තෝරාගත් ගොනු වල උපස්ථ ලබා ගැනීමේ පහසුව.

Answer : 1)

Let's explain the statements in the above question.
ඉහත ප්‍රශ්නයේ ඇති ප්‍රකාශ මෙසේ පැහැදිලි කරමු.

- **Statement / ප්‍රකාශය 1)**
This is the most important benefit of partitioning. By separating the operating system (OS) from program files or user data, you can organize your files more efficiently. If the OS gets corrupted, you can reinstall it without losing your other data stored on different partitions. This also allows for better performance and easier management.
පංගු බෙදීම කිරීමේ වැදගත්ම වාසිය මෙයයි. මෙහෙයුම් පද්ධතිය OS වැඩසටහන් ගොනු හෝ පරිශීලක දත්ත වලින් වෙන් කිරීමෙන්, ඔබට ඔබේ ගොනු වඩාත් කාර්යක්ෂමව සංවිධානය කළ හැකිය. මෙහෙයුම් පද්ධතියේ දෝෂ සහිත වුවහොත්, විවිධ කොටස්වල ගබඩා කර ඇති ඔබගේ අනෙකුත් දත්ත අහිමි නොවී ඔබට එය නැවත ස්ථාපනය කළ හැක. මෙය වඩා හොඳ කාර්ය සාධනයක් සහ පහසු කළමනාකරණයක් සඳහාද ඉඩ සලසයි.

- **Statement / ප්‍රකාශය 2)**
With data separated into different partitions, you may be able to access certain files faster because they are organized in way that suits your workflow, but this isn't the primary advantage of partitioning.
විවිධ partitions වලට වෙන් කර ඇති දත්ත සමඟින්, සමහර ගොනු ඔබේ කාර්ය ප්‍රවාහයට ගැලපෙන ආකාරයට සංවිධානය කර ඇති නිසා ඔබට ඉක්මනින් ප්‍රවේශ විය හැක, නමුත් මෙය partitioning කිරීමේ මූලික වාසියක් නොවේ.

- **Statement / ප්‍රකාශය 3)**
Directories and subdirectories can be made on any file system, with or without partitioning. Partitioning doesn't directly affect this process.
නාමාවලි සහ උප බහලුම් ඕනෑම ගොනු පද්ධතියක, partitioning කිරීමකින් හෝ නොමැතිව සෑදිය හැක. partitioning කිරීම මෙම ක්‍රියාවලියට සෘජුවම බලපාන්නේ නැත.

- **Statement / ප්‍රකාශය 4)**
While partitioning might help with managing users' data separately, modern operating systems allow multiple users without the need for separate partitions.
partitioning පරිශීලකයින්ගේ දත්ත වෙන වෙනම කළමනාකරණය කිරීමට උපකාරී වන අතර, නවීන මෙහෙයුම් පද්ධති වෙනම කොටස් අවශ්‍යතාවයකින් තොරව බහු පරිශීලකයින්ට ඉඩ දෙයි.

- **Statement / ප්‍රකාශය 5)**
Partitions can make it easier to back up specific parts of your data, but the primary advantage is still the organization and separation of system and program files.
Partition මඟින් ඔබේ දත්තවල නිශ්චිත කොටස් උපස්ථ කිරීම පහසු කළ හැක, නමුත් මූලික වාසිය වන්නේ තවමත් පද්ධති සහ වැඩසටහන් ගොනු සංවිධානය කිරීම සහ වෙන් කිරීමයි.

The correct answer is, 1).
නිවැරදි පිළිතුර නම්, 1) වේ.

5. Consider the following schema of a table designed to store data about employees:
සේවකයින් පිළිබඳ දත්ත ගබඩා කිරීම සඳහා නිර්මාණය කර ඇති වගුවක පහත යෝජනා ක්‍රමය සලකා බලන්න:

Name	Type	Null	Key	Extra
Emp_id	INT	NO	PRI	AUTO_INCREMENT
Emp_name	VARCHAR(100)	NO		
Email	VARCHAR(50)	YES		
Salary	INT	YES		

Which of the following statements are true?
පහත සඳහන් ප්‍රකාශවලින් සත්‍ය කුමක්ද?
A – Emp_name cannot be empty when inserting a record.
වාර්තාවක් ඇතුළු කිරීමේදී Emp_name හිස් විය නොහැක.
B – Two employees can have the same Email address.
සේවකයින් දෙදෙනෙකුට එකම විද්‍යුත් තැපැල් ලිපිනය තිබිය හැකිය.
C – Inserting a record without specifying Emp_id will cause an error.
Emp_id සඳහන් නොකර වාර්තාවක් ඇතුළු කිරීම දෝෂයක් ඇති කරයි.

1) A only A පමණි
2) B only B පමණි
3) A and B only A සහ B පමණි
4) B and C only B සහ C පමණි
5) A,B and C A,B සහ C

Answer : 3)

Explanation
පැහැදිලි කිරීම

Statement / ප්‍රකාශය A
This statement is correct because the Emp_name attribute is defined with Null = NO. This means the database does not allow NULL values for this column, so a value must be provided when inserting a new record. Leaving it empty would violate the table constraint.
මෙම ප්‍රකාශය නිවැරදි වන්නේ Emp_name ගුණාංගය Null=NO සමඟ අර්ථ දක්වා ඇති බැවිනි. මෙයින් අදහස් කරන්නේ දත්ත සමුදාය මෙම තීරුව සඳහා NULL අගයන් ඉඩ නොදෙන බැවින් නව වාර්තාවක් ඇතුළු කිරීමේදී අගයක් සැපයිය යුතුය. එය හිස්ව තැබීම වගු සීමාව උල්ලංඝනය කරනු ඇත.

Statement / ප්‍රකාශය B
This statement is correct because the Email column does not have a UNIQUE constraint. Although Email can be left empty (NULL allowed), the schema does not restrict duplicate values. Therefore, multiple employees can share the same email address.
ඊමේල් තීරුවට UNIQUE සීමාවක් නොමැති බැවින් මෙම ප්‍රකාශය නිවැරදියි. විද්‍යුත් තැපෑල හිස්ව තැබිය හැකි වුවද (NULL අවසර දී ඇත), යෝජනා ක්‍රමය අනුපිටපත් අගයන් සීමා නොකරයි. එබැවින්, බහු සේවකයින්ට එකම විද්‍යුත් තැපැල් ලිපිනය බෙදා ගත හැකිය.

Statement / ප්‍රකාශය C
This statement is incorrect because Emp_id is defined as AUTO_INCREMENT. This means the database automatically generates a value for Emp_id when a new record is inserted. As a result, the user does not need to manually provide this value, and no error will occur.
Emp_id AUTO_INCREMENT ලෙස අර්ථ දක්වා ඇති බැවින් මෙම ප්‍රකාශය වැරදිය. මෙයින් අදහස් කරන්නේ නව වාර්තාවක් ඇතුළත් කළ විට දත්ත සමුදාය ස්වයංක්‍රීයව Emp_id සඳහා අගයක් ජනනය කරන බවයි. එහි ප්‍රතිඵලයක් ලෙස, පරිශීලකයාට මෙම අගය අතින් සැපයීමට අවශ්‍ය නොවන අතර කිසිදු දෝෂයක් ඇති නොවේ.

The final answer is Option 3
අවසාන පිළිතුර වන්නේ විකල්පය 3

6. What will be the output of the following Python code?
පහත පයිතන් කේතයේ ප්‍රතිඵලය කුමක් වේවිද?

```
letters = [1, 2, 3, 4, 5]
result = 1
for num in letters:
    result *= num
    if num % 2 == 0:
         result += 1

print(result)
```

1) 15   2) 30   3) 180   4) 185   5) 100

Answer : 4)

Explanation / පැහැදිලි කිරීම

This Python code initializes a list `letters = [1,2,3,4,5]` and a variable result with a value of 1. It then iterates over each element in the list using a for loop. For each number in the list, result is multiplied by the current number (num).
මෙම පයිතන් කේතය මඟින් ලැයිස්තු `letters = [1,2,3,4,5]` සහ 1 අගයක් සහිත විචල්‍ය ප්‍රතිඵලයක් ආරම්භ කරයි. ඉන්පසු එය for loop එකක් භාවිතයෙන් ලැයිස්තුවේ ඇති එක් එක් මූලාංග මත පුනරාවර්තනය වේ. ලැයිස්තුවේ සෑම අංකයක් සඳහාම, ප්‍රතිඵලය වත්මන් අංකයෙන් (num) ගුණ කරනු ලැබේ.

Additionally, if the current number is even (determined by the condition num % 2 == 0), 1 is added to result.
අතිරේකව, වත්මන් අංකය ඉරට්ටේ නම් (කොන්දේසි num % 2 == 0), 1 ප්‍රතිඵලය වෙත එකතු වේ.

The process unfolds as follows, in the first iteration with num = 1 , result remains 1. In the second iteration with num = 2, result is multiplied by 2 to give 2, then incremented by 1 due to the number being even, resulting in 3. In the third iteration, num = 3, so result is multiplied by 3, giving 9, with no increment since 3 is odd. In the fourth iteration, num = 4, result becomes 36 and is incremented by 1 (since 4 is even), resulting in 37.
ක්‍රියාවලිය පහත පරිදි දිග හැරේ, පළමු පුනරාවර්තනයේ num = 1 සමඟින්, ප්‍රතිඵලය 1 ලෙස පවතී. දෙවන පුනරාවර්තනයේ num = 2 සමඟ, ප්‍රතිඵලය 2 න් ගුණ කර 2 ලබා දෙයි, ඉන්පසු සංඛ්‍යාව ඉරට්ටේ වීම නිසා 1 කින් වැඩි වේ 3. තුන්වන පුනරාවර්තනයේ, num = 3 , එබැවින් ප්‍රතිඵලය 3 න් ගුණ කරනු ලැබේ, 9 ලබා දෙයි, 3 ඔත්තේ බැවින් වැඩි වීමක් නොමැත. සිව්වන පුනරාවර්තනයේ, num = 4 , ප්‍රතිඵලය 36 බවට පත් වන අතර 1 කින් වැඩි වේ (4 ඉරට්ටේ බැවින්), ප්‍රතිඵලය 37 වේ.

Finally, in the fifth iteration, num = 5 leads to result being multiplied by 5, resulting in 185. Since 5 is odd, no increment occurs, and the loop concludes with the final value of result being 185. Therefore, the output of the program is 185.
අවසාන වශයෙන්, පස්වන පුනරාවර්තනයේ දී, num = 5 ප්‍රතිඵලය 5 න් ගුණ කිරීමට හේතු වේ, ප්‍රතිඵලය 185. 5 ඔත්තේ බැවින්, වර්ධකයක් සිදු නොවේ, සහ ප්‍රතිඵලයේ අවසාන අගය 185 සමඟ ලූපය අවසන් වේ. එබැවින්, ප්‍රතිදානය 185 වේ.

Therefore, the correct answer is, 4).
එබැවින්, නිවැරදි පිළිතුර වන්නේ, 4) වේ.

7. What is the output of the below python code if the input is letter "z"?
ආදානය "z" අකුර වේ නම් පහත පයිතන් කේතයේ ප්‍රතිදානය කුමක් වේද?

```
letter  = input('Enter a any English Letter :')
Z = letter
if Z == letter.upper() :
 print('C')
else:
 print('S')
```

1) z   2) C   3) S   4) CS   5) Error

Answer : 3)

Explanation of code / කේතය පැහැදිලි කිරීම

The code checks if the input letter is equal to its uppercase version using the upper() method.
`upper()`method භාවිතයෙන් ආදාන අකුර එහි uppercase අනුවාදයට සමාන දැයි කේතය පරීක්ෂා කරයි.

When the input is `"z"`, the condition `Z == letter.upper()` is false because `Z` holds `"z"` (lowercase) and `letter.upper()` returns `"Z"` (uppercase).
ආදානය `"z"` වන විට, `Z == letter.upper()` කොන්දේසිය අසත්‍ය වන්නේ `Z`, `"z"` (lowercase) රඳවාගෙන සිටින නිසා සහ `letter.upper()`, `"Z"` (uppercase)ලබා දෙන බැවිනි.

Since the condition is false, the code goes to the else block and prints `"S"`.
කොන්දේසිය අසත්‍ය බැවින්, කේතය else බ්ලොක් කොටසට ගොස් `"S"` මුද්‍රණය කරයි.

So, the output is `"S"` when the input is `"z"`.
මේ අනුව, ආදානය `"S"` වන විට ප්‍රතිදානය `"z"` වේ.

Therefore the correct answer is, 3).
එබැවින් නිවැරදි පිළිතුර වන්නේ, 3) වේ.

8. What is the output of the following python program?
පහත පයිතන් වැඩසටහනේ ප්‍රතිදානය කුමක්ද?

```
n = 4
fact = 1
i = 2
while i <= n:
   fact = fact*i
   i = i+1

print (fact)
```

1) 6   2) 120   3) 24   4) 2   5) 1

Answer : 3)

Explanation / පැහැදිලි කිරීම

This Python program calculates the factorial of the number `n`, which is set to `4`. It initializes a variable `fact` to `1`, which will hold the product of the numbers.
මෙම පයිතන් ක්‍රමලේඛය 4 ලෙස සකසා ඇති `n` සංඛ්‍යාවේ සාධක අගය ගණනය කරයි. එය සංඛ්‍යාවල ගුණිතය රඳවා තබන විචල්‍ය සත්‍යයක් `1` ට ආරම්භ කරයි.

The variable i is initialized to 2 and serves as the loop counter. The while loop runs as long as i is less than or equal to n.
i විචල්‍යය 2 ට ආරම්භ කර ලූප ගණකය ලෙස ක්‍රියා කරයි. i, n ට වඩා අඩු හෝ සමාන වන තාක් ලූපය ධාවනය වේ.

Inside the loop, fact is multiplied by i, and then i is incremented by 1. The loop iterates for i values of 2, 3, and 4.
ලූපය තුළ, fact i මගින් ගුණ කරනු ලැබේ, පසුව I, 1 න් වැඩි වේ. ලූපය 2, 3 සහ 4 යන i අගයන් සඳහා පුනරාවර්තනය වේ.

On each iteration, fact is updated as follows when i is 2, fact becomes (1 × 2 = 2), when i is 3, fact updates to (2 × 3 = 6),and finally, when i is 4, fact becomes (6 × 4 = 24).
එක් එක් පුනරාවර්තනයකදී, i, 2 වන විට සත්‍යය පහත පරිදි යාවත්කාලීන වේ, fact (1 × 2 = 2), i, 3 වන විට fact යාවත්කාලීන වේ (2 × 3 = 6), සහ අවසාන වශයෙන්, i, 4 වන විට, fact (6 × 4 = 24) බවට පත් වේ.

Once i exceeds 4, the loop terminates, and the final value of fact, which is 24, is printed. Thus, the output of the program is 24.
i, 4 ඉක්මවූ පසු, ලූපය අවසන් වන අතර, සත්‍යයේ අවසාන අගය, එනම් 24, මුද්‍රණය වේ. මේ අනුව, වැඩසටහනේ ප්‍රතිදානය 24 කි.

Therefore the correct answer is 3).
එබැවින් නිවැරදි පිළිතුර 3) වේ.

9. Which of the following statements represent the correct format of commenting in html?
පහත සඳහන් කුමන ප්‍රකාශයන් html හි විවරණ දැක්වීමේ නිවැරදි ආකෘතිය නියෝජනය කරයිද?

1) <!-- This is a comment -- > 2) # This is a comment 3) " This is a comment"
4) /* This is a comment*/ 5) ?This is a comment?

Answer: 1)

	Single-Line Comment **තනි-රේඛා විවරණ**	**Multi-Line Comment** **බහු-රේඛා විවරණ**
Python	# This is a comment	''' This is a multi-line comment ''' """ This is a multi-line comment """
HTML	<!-- This is a comment -->	No built-in multi-line comment. Built-in බහු-පේළි විවරණ නොමැත.
CSS	/* This is a comment */	/* This is a multi-line comment */
PHP	// This is a comment # This is a comment	/* This is a multi-line comment */

Therefore, the correct format of commenting in HTML is 1) <!-- This is a comment -->.
එබැවින්, HTML හි විවරණ දැක්වීමේ නිවැරදි ආකෘතිය 1) <!-- This is a comment --> ය.

10. Which of the following is a valid local link in HTML?
පහත සඳහන් ඒවායින් HTML හි වලංගු local link එකක් වන්නේ කුමක්ද?

1) `<a href= #section1>Go to Section 1</a>`
2) <u>`<a href="about.html">About Us</a>`</u>
3) `<a href="https://example.com">Visit Example</a>`
4) `<a href="mailto:info@example.com">Email Us</a>`
5) `<a href="tel:+123456789">Call Us</a>`

Answer: 2)

Let's evaluate the given HTML codes / දී ඇති HTML කේත ඇගයීමට ලක් කරමු:

1) `<a href=#section1>Go to Section 1</a>`
Incorrect. This is an anchor link (internal page link) that jumps to an element with id="section1" on the same page.Not a "local link" to another file.
වැරදියි.මෙය anchor සබැඳියක් (අභ්‍යන්තර පිටු සබැඳිය) එම පිටුවේම id="section1" සහිත මූලද්‍රව්‍යයකට පැනීමකි. වෙනත් ගොනුවකට local සබැඳියක් නොවේ.

2) `<a href="about.html">About Us</a>`
Correct. This links to `about.html`, a file within the same website, making it a valid local link.
නිවැරදියි. මෙය එකම වෙබ් අඩවියක් තුළ ඇති ගොනුවක් වන `about.html` වෙත සබැඳි කරයි, එය වලංගු දේශීය සබැඳියක් බවට පත් කරයි.

3) `<a href="https://example.com">Visit Example</a>`
Incorrect. This is an external link because it points to another website.
වැරදියි. මෙය වෙනත් වෙබ් අඩවියකට යොමු වන බැවින් මෙය බාහිර සබැඳියකි.

4) `<a href="mailto:info@example.com">Email Us</a>`
Incorrect. This is an email link, not a local page link.
වැරදියි. මෙය විද්‍යුත් තැපැල් සබැඳියකි, දේශීය පිටු සබැඳියක් නොවේ.

5) `<a href="tel:+123456789">Call Us</a>`
Incorrect. This is a telephone link, not a link to a local file or section within the same site.
වැරදියි. මෙය දුරකථන සබැඳියකි, එකම අඩවිය තුළ ඇති දේශීය ගොනුවකට හෝ කොටසකට සබැඳියක් නොවේ.

Therefore, the correct answer is 2).
එබැවින්, නිවැරදි පිළිතුර 2) වේ.