සියලු ම හිමිකම් ඇවිරිණි /*All Rights Reserved*]

Ravindu Bandaranayake - ictfromabc

Information and Communication Technology
තොරතුරු හා සන්නිවේදන තාක්ෂණය

2026 QUIZ NO 479 MARKING

2026/04/03
ictfromabc
Ravindu Bandaranayake

1. If the main memory size is 8GB and the page size in virtual memory is 4MB, how many bits are needed for the frame number of a physical memory address?
ප්‍රධාන මතක ප්‍රමාණය 8GB නම් සහ අතථ්‍ය මතකයේ පිටු ප්‍රමාණය 4MB නම්, භෞතික මතක ලිපිනයක රාමු අංකය සඳහා බිටු කීයක් අවශ්‍ය වේද?

1) 8 bits 2) 10 bits 3) 22 bits 4) <u>11 bits</u> 5) 32 bits

Answer : 4)

Main memory size / ප්‍රධාන මතක ප්‍රමාණය = 8 GB
Page size in virtual memory / අතථ්‍ය මතකයේ පිටු ප්‍රමාණය = 4 MB

Step / පියවර 1:
Convert the sizes to bytes / ප්‍රමාණ බයිට් බවට පරිවර්තනය කරන්න

8 GB = 8×1,073,741,824 bytes = 8,589,934,592 bytes.
4 MB = 4×1,048,576 bytes = 4,194,304 bytes.

Step / පියවර 2:
Calculate the number of frames / රාමු ගණන ගණනය කරන්න

The number of frames is equal to the size of the main memory divided by the page size:
රාමු ගණන පිටු ප්‍රමාණයෙන් බෙදූ ප්‍රධාන මතකයේ ප්‍රමාණයට සමාන වේ:

Number of frames = Main memory size / Page size
රාමු ගණන = ප්‍රධාන මතක ප්‍රමාණය / පිටු ප්‍රමාණය

Therefore, number of frames = 8,589,934,592 bytes / 4,194,304 bytes = 2048 frames
එබැවින්, රාමු ගණන = බයිට් 8,589,934,592 / බයිට් 4,194,304 } රාමු 2048

Step / පියවර 3:
Calculate the number of bits needed to address the frames / රාමු address කිරීමට අවශ්‍ය බිටු ගණන ගණනය කරන්න.

To find how many bits are needed to address 2048 frames:
2048 රාමු address කිරීමට බිට් කීයක් අවශ්‍ය දැයි සොයා ගැනීමට:

$2^{\text{Number of bits}}$ = Number of frames
$2^{\text{බිටු ගණන}}$ = රාමු ගණන

$2^n = 2048$
$n = 11$

The correct answer is 4) 11 bits.
නිවැරදි පිළිතුර 4) බිටු 11 කි.

2. What is the most suitable answer for getting the one's complement of a binary number?
ද්විමය සංඛ්‍යාවක එකෙහි අනුපූරකය ලබා ගැනීම සඳහා වඩාත් ගැළපෙන පිළිතුර වන්නේ කුමක් ද?

   1) By flipping all the bits / සියලුම බිටු පෙරලීමෙන්.
   2) By adding 1 to the binary number / ද්විමය අංකයට 1 එකතු කිරීමෙන්.
   3) By subtracting 1 from the binary number / ද්විමය අංකයෙන් 1 අඩු කිරීමෙන්.
   4) By flipping all the bits only if number is negative / ඍණ සංඛ්‍යාවක් නම් පමණක් සියලුම බිටු පෙරලීමෙන්.
   5) By performing a bitwise AND operation with all 1s.
   සියලු 1 සමග බිටු අනුසාරිත 'හා' මෙහෙයුමක් සිදු කිරීමෙන්.

Answer: 4)

Explanation / පැහැදිලි කිරීම:

The one's complement of a binary number is a method of representing negative numbers in binary form.
ද්විමය සංඛ්‍යාවක 1 හි අනුපූරකය යනු ඍණ සංඛ්‍යා ද්විමය ආකාරයෙන් නිරූපණය කිරීමේ ක්‍රමයකි.

In one's complement representation, positive numbers are represented exactly the same way as they are in standard binary notation. The bits remain unchanged for positive numbers.
1 හි අනුපූරක නියෝජනයේදී, ධනාත්මක සංඛ්‍යා සාමාන්‍ය ද්විමය අංකනයෙහි දැක්වෙන ආකාරයටම නිරූපණය කෙරේ. ධන සංඛ්‍යා සඳහා බිටු නොවෙනස්ව පවතී.

In one's complement, a negative number is represented by taking the one's complement of its positive counterpart. For example, if the binary number 1010 represents +10, its one's complement 0101 would represent -10 in a one's complement system.
1 හි අනුපූරකයේ, ඍණ සංඛ්‍යාවක් නිරූපණය කරනුයේ එහි ධන ප්‍රතිපක්ෂයේ අනුපූරකය ගැනීමෙන් ය. උදාහරණයක් ලෙස, ද්විමය අංකය 1010, +10 නියෝජනය කරන්නේ නම්, එහි 1 හි අනුපූරකය 0101 1 හි අනුපූරක පද්ධතියක -10 නියෝජනය කරයි.

Therefore, the correct answer is 4) By flipping all the bits only if the number is negative.
එබැවින්, නිවැරදි පිළිතුර වන්නේ 4) ඍණ සංඛ්‍යාවක් නම් පමණක් සියලුම බිටු පෙරලීමෙන්ය.

3. What is the answer when the Boolean expression for output F in the following logic circuit is simplified?
පහත තාර්කික පරිපථයේ F ප්‍රතිදානය සඳහා ලැබෙන බූලීය ප්‍රකාශනය සුළු කළ විට ලැබෙන පිළිතුර කුමක්ද?

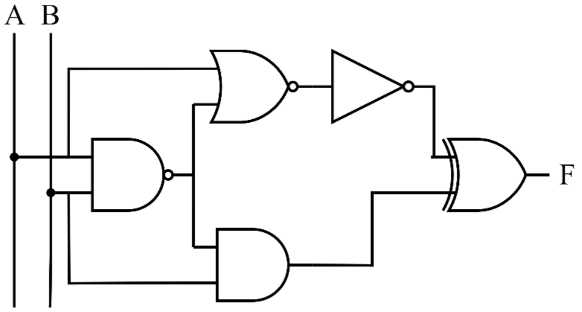

1) A+B 2) A.B 3) $\overline{A}$+B 4) <u>A+$\overline{B}$</u> 5) A.$\overline{B}$

Answer : 4)

First, let's get the expression for the output F here.
පළමුව මෙහි F ප්‍රතිදානයට අදාළ ප්‍රකාශනය ලබාගනිමු.

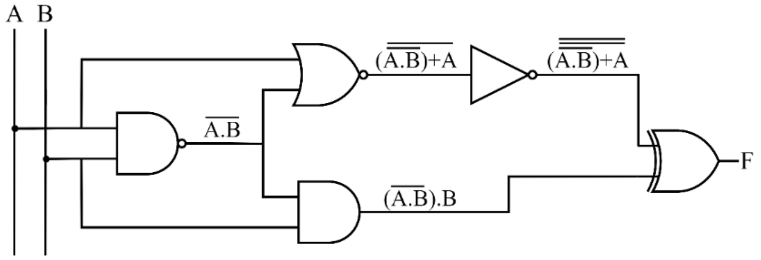

$F = \overline{\overline{((\overline{AB}) + A)}} \oplus ((\overline{AB})B)$

This Boolean expression can be simplified as follows.
මෙම බූලියානු ප්‍රකාශනය පහත ආකාරයට සුළු කළ හැකිය.

$F = \overline{\overline{((\overline{AB}) + A)}} \oplus ((\overline{AB})B)$	
$= ((\overline{AB}) + A) \oplus ((\overline{AB})B)$	Double inverse law ද්විත්ව ප්‍රතිලෝම න්‍යාය
$= ((\overline{AB}) + A) \oplus ((\overline{A} + \overline{B})B)$	De Morgan's law ද මුවාර් න්‍යාය
$= (\overline{A} + \overline{B} + A) \oplus ((\overline{A} + \overline{B})B)$	De Morgan's law ද මුවාර් න්‍යාය
$= (1 + \overline{B}) \oplus ((\overline{A} + \overline{B})B)$	Inverse law ප්‍රතිලෝම න්‍යාය
$= (1) \oplus ((\overline{A} + \overline{B})B)$	Identity law සර්වසාම්‍ය න්‍යාය
$= (1) \oplus (\overline{A}B + \overline{B}B)$	Distributive law විඝටන න්‍යාය
$= (1) \oplus (\overline{A}B + 0)$	Inverse law ප්‍රතිලෝම න්‍යාය
$= (1) \oplus (\overline{A}B)$	Identity law සර්වසාම්‍ය න්‍යාය
$= \overline{1}(\overline{A}B) + 1\overline{(\overline{A}B)}$	$A \oplus B = \overline{A}B + A\overline{B}$
$= 0(\overline{A}B) + 1\overline{(\overline{A}B)}$	Inverse law ප්‍රතිලෝම න්‍යාය
$= 0 + 1\overline{(\overline{A}B)}$	Identity law සර්වසාම්‍ය න්‍යාය
$= 1\overline{(\overline{A}B)}$	Identity law සර්වසාම්‍ය න්‍යාය
$= \overline{(\overline{A}B)}$	Identity law සර්වසාම්‍ය න්‍යාය
$= \overline{\overline{A}} + \overline{B}$	De Morgan's law ද මුවාර් න්‍යාය
$= A + \overline{B}$	Double inverse law ද්විත්ව ප්‍රතිලෝම න්‍යාය

So, the correct answer is 4).
එබැවින්, නිවැරදි පිළිතුරු 4) වේ.

4. The mechanism of allowing multiple tasks to run simultaneously on a single processor is known as,
තනි සකසනයක් මත එකවර කාර්යයන් කිහිපයක් ක්‍රියාත්මක කිරීමට ඉඩ දීමේ යාන්ත්‍රණය හැඳින්වෙන්නේ,

1) Multi-threading 2) Multiprocessing 3) Multitasking 4) Multi Allocation 5) Multi-sequencing

Answer: 3)

Let's review of each option. / එක් එක් විකල්පය සමාලෝචනය කරමු.

1) Multi-threading:
This is incorrect. Multi-threading refers to the ability of a CPU or a single core in a multi-core processor to execute multiple threads concurrently. However, it is a subset of multitasking.
වැරදිය. Multi-threading යනු CPU එකකට හෝ multi-core ප්‍රොසෙසරයකට එකවර threads කිහිපයක් ක්‍රියාත්මක කිරීමට ඇති හැකියාවයි. කෙසේ වෙතත්, එය බහුකාර්යයේ උප කුලකයකි.

2) Multiprocessing:
This is incorrect in the context of the question. Multiprocessing refers to the use of two or more CPUs (or cores) within a single computer system. It allows multiple processes to run simultaneously but on different processors.
වැරදිය. බහු සැකසුම් යනු තනි පරිගණක පද්ධතියක් තුළ CPU දෙකක් හෝ වැඩි ගණනක් (හෝ cores) භාවිතා කිරීමයි. එය බහු ක්‍රියාවලි එකවර ක්‍රියාත්මක කිරීමට ඉඩ සලසයි, නමුත් විවිධ ප්‍රොසෙසර මත.

3) Multitasking:
This is correct. Multitasking refers to the ability of an operating system to execute multiple tasks or processes simultaneously on a single processor by rapidly switching between them. The CPU switches tasks so quickly that it appears as though the tasks are running simultaneously.
මෙය නිවැරදියි. Multitasking යනු මෙහෙයුම් පද්ධතියකට එක ප්‍රොසෙසරයක් මත එකවර විවිධ කාර්යයන් හෝ ක්‍රියාවලි ක්‍රියාත්මක කිරීමට ඇති හැකියාවයි. CPU ඉතා ඉක්මනින් කාර්යයන් මාරු කරයි, එම කාර්යයන් එකවර ක්‍රියාත්මක වන බව පෙනේ.

4) Multi-allocation:
This is incorrect. Multi-allocation is not a standard term in computing related to multitasking or simultaneous task execution.
මෙය වැරදියි. බහු-විසර්ජනය බහු කාර්යයන් හෝ එකවර කාර්ය ඉටු කිරීම සම්බන්ධ පරිගණකකරණයේ සම්මත පදයක් නොවේ.

5) Multi-sequencing:
This is incorrect. Multi-sequencing is not a commonly used term in computing. It doesn't describe the execution of multiple tasks simultaneously.
මෙය වැරදියි. Multi-sequencing යනු පරිගණකකරණයේදී බහුලව භාවිතා වන යෙදුමක් නොවේ. එය එකවර කාර්යයන් කිහිපයක් ක්‍රියාත්මක කිරීම විස්තර නොකරයි.

Therefore, the correct answer is, 3).
එබැවින්, නිවැරදි පිළිතුර 3) වේ.

5. What is the SQL statement to delete all records in the `Book` table as Author's data `Williums`?
Author දත්ත `Williums` ලෙස `Book` වගුවේ ඇති සියලුම වාර්තා මකා දැමීමට SQL ප්‍රකාශය කුමක් ද?

1) `DELETE WHERE Book.Author= Williums;`
2) `DELETE 'Williums' FROM Book;`
3) `DELETE *FROM Book WHERE Author= 'Williums';`
4) <u>`DELETE FROM Book WHERE Author = 'Williums';`</u>
5) `DELETE *FROM Author WHERE Book = 'Williums';`

Answer: 4)

Let's examine each option / එක් එක් විකල්පය පරීක්ෂා කරමු.

`DELETE WHERE Book.Author = Williums;`
Incorrect. The `DELETE` statement in SQL needs a `FROM` clause to specify which table to delete from. Additionally, string literals like `'Williums'` must be enclosed in single quotes.
වැරදියි. SQL හි `DELETE` ප්‍රකාශයල මකා දැමිය යුත්තේ කුමන වගුවෙන්ද යන්න සඳහන් කිරීමට `FROM` වගන්තියක් අවශ්‍ය වේ. මීට අමතරව, `'Williums'` වැනි වචන වචන තනි උද්ධෘතවල අමුණා තිබිය යුතුය.

`DELETE ‘Williums’ FROM Book;`
The syntax is incorrect. The `DELETE` statement does not use the string literal directly. Instead, it specifies the table from which rows are deleted and uses the `WHERE` clause to filter which rows to delete.
වාක්‍ය Syntax වැරදියි. `DELETE` ප්‍රකාශය තන්තුව සෘජුවම භාවිතා නොකරයි. ඒ වෙනුවට, එය පේළි මකා දැමිය යුතු වගුව සඳහන් කරන අතර මකා දැමිය යුතු පේළි පෙරීමට `WHERE` වගන්තිය භාවිතා කරයි.

`DELETE * FROM Book WHERE Author = ‘Williums’;`
Incorrect. The `DELETE` statement does not use the * wildcard. The * is used in `SELECT` statements to indicate all columns but is not used with `DELETE`.
`DELETE` ප්‍රකාශය `* Wildcard` භාවිතා නොකරයි. වැරදියි. සියලුම තීරු දැක්වීමට `SELECT` ප්‍රකාශවල * භාවිතා වන නමුත් `DELETE` සමඟ භාවිතා නොවේ.

`DELETE FROM Book WHERE Author = ‘Williums’;`
Correct. This is the correct syntax for deleting rows from a table based on a condition. Here, `DELETE FROM Book` specifies that rows should be deleted from the BOOK table, and the `WHERE Author = 'Williums'` condition ensures that only rows where the Author column matches `'Williums'` will be deleted.
නිවැරදියි. කොන්දේසියක් මත පදනම්ව වගුවකින් පේළි මකා දැමීම සඳහා නිවැරදි වාක්‍ය ඛණ්ඩය මෙයයි. මෙහිදී, `DELETE FROM Book` යන්නෙන් දැක්වෙන්නේ පොත් වගුවෙන් පේළි මකා දැමිය යුතු බවත්, `WHERE Author = ‘Williums’` කොන්දේසිය මඟින් Author තීරුව `Williums` සමඟ ගැලපෙන පේළි පමණක් මකාදැමීම සහතික කරන බවත්ය.

`DELETE * FROM Author WHERE Book = ‘Williums’;`
This statement is incorrect because it mistakenly refers to an Author table and uses an invalid column reference. You need to delete from the BOOK table and check the Author column for `'Williums'`.
මෙම ප්‍රකාශය වැරදි ලෙස කර්තෘ වගුවකට යොමු වීම සහ වලංගු නොවන තීරු යොමුවක් භාවිතා කිරීම නිසා එය වැරදිය. ඔබ පොත් වගුවෙන් මකා දැමිය යුතු අතර `'Williums'` සඳහා කර්තෘ තීරුව පරීක්ෂා කරන්න.

6. What will be the result of the following python code?
පහත පයිතන් කේතයේ ප්‍රතිඵලය කුමක් වේවිද?

```
def find(a, b):
      return (a**2 + b**2) / (a + b)
result = find(3, 4)
print(round(result, 2))
```

1) 3.50   2) 7.00   3) 3.57   4) 12.50   5) 25.00

Answer : 3)

Explanation/ පැහැදිලි කිරීම,

The given Python code defines a function find that takes two arguments, a and b, and computes the value of the expression `(a**2 + b**2) / (a + b)`.
ලබා දී ඇති පයිතන් කේතය a සහ b යන තර්ක දෙකක් ගන්නා ශ්‍රිතයක් සොයා ගැනීම නිර්වචනය කරයි, සහ `(a**2 + b**2) / (a + b)` ප්‍රකාශනයේ අගය ගණනය කරයි.

For the input values 3 and 4, the function calculates $(3^2 + 4^2) / (3 + 4)$, which simplifies to (9 + 16) / 7 or (25 / 7). This results in approximately 3.5714285714285716.
ආදාන අගයන් 3 සහ 4 සඳහා, ශ්‍රිතය $(3^2 + 4^2) / (3 + 4)$ ගණනය කරයි, එය (9 + 16) / 7 හෝ (25 / 7) වෙත සරල කරයි. මෙහි ප්‍රතිඵලය ආසන්න වශයෙන් 3.5714285714285716 වේ.

When this result is rounded to two decimal places using `round(result,2)`, the output is 3.57. Therefore, the final printed result of the code will be 3.57.
මෙම ප්‍රතිඵලය `round(result,2)`භාවිතයෙන් දශම ස්ථාන දෙකකට වට කළ විට ප්‍රතිදානය 3.57 වේ. එබැවින්, කේතයේ අවසන් මුද්‍රිත ප්‍රතිඵලය 3.57 වනු ඇත.

Therefore, the correct answer is 3) 3.57
එබැවින්, නිවැරදි පිළිතුර 3) 3.57 වේ.

7. What is the output of the following python program?
පහත පයිතන් වැඩසටහනේ ප්‍රතිදානය කුමක්ද?

```
n = 4
fact = 1
i = 2
while i <= n:
  fact = fact*i
  i = i+1
print (fact)
```

1) 6   2) 120   3) 24   4) 2   5) 1

Answer: 3)

This Python program calculates the factorial of a number, in this case, 4. It initializes `fact` to 1 and starts a while loop with `i` set to 2.
මෙම පයිතන් ක්‍රමලේඛය මගින් සංඛ්‍යාවක සාධක අගය ගණනය කරයි, මෙම අවස්ථාවෙහිදී, 4. එය fact 1 ට ආරම්භ කරන අතර i, 2 ට සකසන ලද අතරමග ලූපයක් ආරම්භ කරයි.

As long as `i` is less than or equal to `n`, the loop multiplies `fact` by `i` and increments `i` by 1.
i, n ට වඩා අඩු හෝ සමාන වන තාක්, ලූපය fact, i මගින් ගුණ කරන අතර i, 1 න් වැඩි කරයි.

The loop iterates from `i = 2` to `i = 4`, so the calculations are as follows: `fact` starts at 1, then is multiplied by 2 (resulting in 2), then by 3 (resulting in 6), and finally by 4 (resulting in 24).
ලූපය i = 2 සිට i = 4 දක්වා පුනරාවර්තනය වේ, එබැවින් ගණනය කිරීම් පහත පරිදි වේ: fact 1 න් ආරම්භ වේ, පසුව 2 න් ගුණ කරනු ලැබේ (ප්‍රතිඵලය 2), ඉන්පසු 3 (ප්‍රතිඵලය 6) සහ අවසානයේ 4 (ප්‍රතිඵලය 24).

After the loop completes, the program prints 24, which is the factorial of 4.
ලූපය සම්පූර්ණ වූ පසු, වැඩසටහන 24 මුද්‍රණය කරයි, එය 4 හි සාධක වේ.

Therefore, the correct answer is 3) 24. / එබැවින්, නිවැරදි පිළිතුර 3) 24 වේ.

8. What will be the output of the below Python code?
පහත පයිතන් කේතයේ ප්‍රතිදානය කුමක් වේද?

```
def outer_func(a, b):
      def inner_func(c, d):
            return c + d
      return inner_func(a, b)

result = outer_func(5, 10) + outer_func(20, 30)
print(result)
```

1) 50 2) 35 3) 65 4) 40 5) 55

Answer: 3)

Let's consider the above Python code. / ඉහත පයිතන් කේතය සලකා බලමු.

outer_func(5, 10) calls outer_func with a=5 and b=10.
outer_func(5, 10) මගින් a=5 සහ b=10 සමඟ outer_func අමතයි.

Inside outer_func, it calls inner_func(5, 10).
outer_func ඇතුළත, එය inner_func(5, 10) අමතයි.

inner_func adds c and d, so 5 + 10 equals 15.
inner_func මගින් c සහ d එකතු කරයි, එබැවින් 5 + 10 , 15 ට සමාන වේ.

outer_func(5, 10) returns 15.
outer_func(5, 10) මගින් 15 ලබා දෙයි.

outer_func(20, 30) calls outer_func with a=20 and b=30.
outer_func(20, 30) මගින් a=20 සහ b=30 සමඟ outer_func අමතයි.

Inside outer_func, it calls inner_func(20, 30).
outer_func ඇතුළත, එය inner_func(20, 30) අමතයි.

inner_func adds c and d, so 20 + 30 equals 50.
inner_func මගින් c සහ d එකතු කරයි, එබැවින් 20 + 30 , 50 ට සමාන වේ.

outer_func(20, 30) returns 50.
outer_func(20, 30) මගින් 50 ලබා දෙයි.

The result is the sum of the two outputs: 15 + 50.
ප්‍රතිඵලය වන්නේ ප්‍රතිදාන දෙකේ එකතුවයි: 15 + 50.

So, the output of the code will be 65.
කේතයේ ප්‍රතිදානය 65 වනු ඇත.

Therefore, the answer is 3).
එබැවින්, පිළිතුර වන්නේ, 3).

9. Which of the following cannot be used as a measuring unit in CSS?
CSS හි මිනුම් ඒකකයක් ලෙස භාවිතා කළ නොහැකි පහත සඳහන් ඒවායින් මොනවාද?

1) `rem` 2) `ch` 3) `px` 4) `cm` 5) `vx`

Answer : 5)

Explanation / පැහැදිලි කිරීම:

The correct answer is 5) vx because `vx` is not a recognized unit in CSS. CSS supports a variety of measurement units, including absolute units like `px` and `cm`, and relative units like `rem` and `ch`. These units are commonly used to define sizes, spacing, and layouts in web design. However, `vx` is not included in the CSS specifications, meaning it cannot be used for any styling purposes.
නිවැරදි පිළිතුර වන්නේ 5) vx වන්නේ `vx` යනු CSS හි පිළිගත් ඒකකයක් නොවන බැවිනි. CSS විවිධ මිනුම් ඒකක සඳහා සහය දක්වයි, ඒවාට `px` සහ `cm` වැනි නිරපේක්ෂ ඒකක සහ `rem` සහ `ch` වැනි සාපේක්ෂ ඒකක ඇතුළත් වේ. මෙම ඒකක වෙබ් නිර්මාණයේ ප්‍රමාණ, spacing සහ layouts නිර්වචනය කිරීමට බහුලව භාවිතා වේ. කෙසේ වෙතත්, `vx` CSS පිරිවිතරයන්ට ඇතුළත් කර නැත, එනම් එය කිසිදු මෝස්තර අරමුණු සඳහා භාවිතා කළ නොහැක.

The other options are valid CSS units. For example, `rem` is relative to the root element's font size, making it ideal for scalable designs, and `ch` is based on the width of the "0" character in the current font, often used for text alignment. `px` is an absolute unit representing pixels, widely used for precise layouts, and `cm` is a physical unit for real-world measurements, though rarely applied in responsive web design. Since `vx` does not exist in the CSS unit list, it is invalid.
අනෙකුත් විකල්ප වලංගු CSS ඒකක වේ. උදාහරණයක් ලෙස, `rem` මූල මූලද්‍රව්‍යයේ අකුරු ප්‍රමාණයට සාපේක්ෂව වන අතර, එය පරිමාණය කළ හැකි නිර්මාණ සඳහා වඩාත් සුදුසු වන අතර, `ch` වත්මන් අකුරු වල "0" අක්ෂරයේ පළල මත පදනම් වේ, එය බොහෝ විට පෙළ පෙළගැස්ම සඳහා භාවිතා වේ. `px` යනු පික්සල නියෝජනය කරන නිරපේක්ෂ ඒකකයක් වන අතර, නිරවද්‍ය පිරිසැලසුම් සඳහා බහුලව භාවිතා වන අතර, `cm` යනු සැබෑ ලෝක මිනුම් සඳහා භෞතික ඒකකයකි, නමුත් ප්‍රතිචාරාත්මක වෙබ් නිර්මාණයේ කලාතුරකින් භාවිතා වේ. `vx` CSS ඒකක ලැයිස්තුවේ නොමැති බැවින්, එය වලංගු නොවේ.

Therefore, the correct answer is 5).
එබැවින්, නිවැරදි පිළිතුර 5) වේ.

10. What is the purpose of the `<meta>` tag in HTML?
HTML හි `<meta>` උසුලනයේ අරමුණ කුමක්ද?

1) It is used to create a table in HTML / එය HTML හි වගුවක් නිර්මාණය කිරීමට භාවිතා කරයි.
2) It provides metadata about the HTML document / එය HTML ලේඛනය පිළිබඳ පාරදත්ත සපයයි.
3) It is used to display images on a webpage / එය වෙබ් පිටුවක රූප පෙන්වීමට භාවිතා කරයි.
4) It is required for adding JavaScript code / එය JavaScript කේත එකතු කිරීම සඳහා අවශ්‍ය වේ.
5) It is used for creating hyperlinks / එය අධි සබැඳි නිර්මාණය කිරීම සඳහා භාවිතා කරයි.

Answer : 2)

Explanation of each option / එක් එක් විකල්පය පැහැදිලි කිරීම:

Option / විකල්ප 1)
Incorrect. `<table>` tag is used to create tables.
අසත්‍ය වේ. වගු නිර්මාණය කිරීම සඳහා `<table>` උසුලනය භාවිතා කරයි.

Option / විකල්ප 2)
Correct. `<meta>` tag provides metadata (information about the document) such as character set, description, keywords, and viewport settings.
සත්‍ය වේ. `<meta>` උසුලනය මඟින් අනුලක්ෂණ කට්ටලය, විස්තරය, මූල පද සහ දර්ශනය වීමේ සැකසුම් වැනි පාරදත්ත (ලේඛනය පිළිබඳ තොරතුරු) සපයයි.

Option / විකල්ප 3)
Incorrect. Images are displayed using the `<img>` tag.
අසත්‍ය වේ. රූප, `<img>` උසුලනය භාවිතයෙන් පෙන්වනු ලැබේ.

Option / විකල්ප 4)
Incorrect. `<script>` tag is used for this, not `<meta>` tag.
අසත්‍ය වේ. මේ සඳහා `<meta>` උසුලනය නොව `<script>` උසුලනය භාවිතා වේ.

Option / විකල්ප 5)
Incorrect. Hyperlinks are created using the `<a>` tag.
අසත්‍ය වේ. අධි සබැඳි නිර්මාණය වන්නේ `<a>` උසුලනය භාවිතයෙන් ය.

Therefore, the correct answer is 2).
එබැවින්, නිවැරදි පිළිතුර 2) වේ.