සියලු ම හිමිකම් ඇවිරිණි / All Rights Reserved]

Bandaranayake - ictfromabc Ravindu Bandaranayake - ictfromabc Ravindu

Information and Communication Technology
තොරතුරු හා සන්නිවේදන තාක්ෂණය

2026 QUIZ NO 293

2025/09/29
ictfromabc
Ravindu Bandaranayake

1. Which of the following is incorrect about issues caused by IT?
IT නිසා ඇති වන ගැටලු සම්බන්ධයෙන් අසත්‍ය වන්නේ කුමක්ද?

   1) Protecting sensitive information from unauthorized users is known as the copyright.
   අනවසර පරිශීලකයින්ගෙන් සංවේදී තොරතුරු ආරක්ෂා කිරීම ප්‍රකාශන හිමිකම ලෙස හැඳින්වේ.
   2) Phishing is gaining sensitive information of a person for mischievous deeds by misleading the owner.
   තතුබෑම යනු අයිතිකරු නොමඟ යවමින් අනර්ථකාරී ක්‍රියාවන් සඳහා පුද්ගලයෙකුගේ සංවේදී තොරතුරු ලබා ගැනීමයි.
   3) Piracy is unauthorized duplication and distribution of copyrighted content by a third party.
   සොරකම යනු තෙවන පාර්ශ්වයක් විසින් ප්‍රකාශන හිමිකම් සහිත අන්තර්ගතයන් අනවසරයෙන් අනුපිටපත් කිරීම සහ බෙදා හැරීමයි.
   4) Plagarism is the process of taking someone’s ideas pretending that they are your own.
   රචනා චෞරත්වය යනු යමෙකුගේ අදහස් ඔබේම යැයි මවා පෑමේ ක්‍රියාවලියයි.
   5) All are correct.
   සියල්ල නිවැරදි වේ.

2. What is meant by firmware?
ස්ථිරාංග යන්නෙන් අදහස් කරන්නේ කුමක්ද?

   1) Software that controls hardware devices.
   දෘඩාංග උපාංග පාලනය කරන මෘදුකාංගයකි.
   2) A type of hardware component in computers.
   පරිගණකවල දෘඩාංග සංරචක වර්ගයකි.
   3) Temporary memory used for storing data.
   දත්ත ගබඩා කිරීම සඳහා භාවිතා කරන තාවකාලික මතකයකි.
   4) Physical circuitry responsible for processing instructions.
   උපදෙස් සැකසීම සඳහා වගකිව යුතු භෞතික පරිපථයකි.
   5) A type of programming language commonly used in embedded systems.
   නිහිත පද්ධතිවල බහුලව භාවිතා වන ක්‍රමලේඛණ භාෂාවකි.

3. What is the 8 bit 2’s complement representation of –57 ?
-57 හි 8 bit 2 හි අනුපූරක නිරූපණය කුමක්ද?

   1) 11000111_2 2) 11000110_2 3) 00111001_2 4) 01000111_2 5) 00111000_2

4. What is the POS expression that can be derived from the Kano map below?
පහත කානෝ සිතියමෙන් ව්‍යුත්පන්න කළ හැකි POS ප්‍රකාශනය කුමක්ද?

CD \ AB	00	01	11	10
00	0			0
01	0	0	0	
11	0	0	0	0
10	0			

1) $(B + C).(\overline{B} + \overline{D}).(\overline{C} + \overline{D}).(A + C)$
2) $(A + B + C).(\overline{B} + \overline{D}).(C + D)$
3) $(A + \overline{B}).(C + A).(B + C + D)$
4) $(B + C + D).(\overline{B} + \overline{D}).(\overline{C} + \overline{D}).(A + B)$
5) $(A + B).(\overline{C} + \overline{D}).(A + B + C).(B + C + D)$

5. Which of the following answers contains a K-map equivalent to the logical circuit provided?
සපයා ඇති තාර්කික පරිපථයට සමාන කානෝ සිතියමක් අඩංගු වන්නේ පහත කුමන පිළිතුරේ ද?

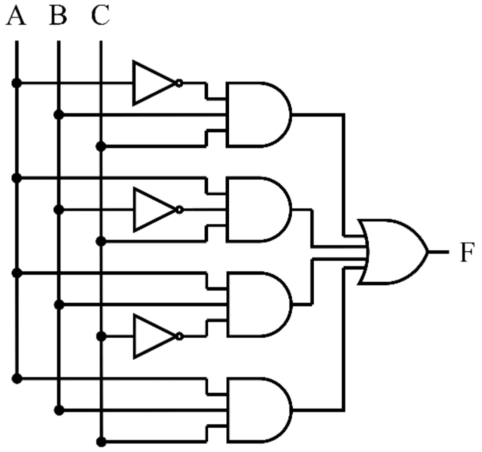

1)

C \ AB	00	01	11	10
0	0	1	1	1
1	0	0	1	0

2)

C \ AB	00	01	11	10
0	1	1	0	1
1	0	1	1	0

3)

C \ AB	00	01	11	10
0	1	1	0	1
1	1	0	0	0

4)

C \ AB	00	01	11	10
0	0	0	1	0
1	0	1	1	1

5)

C \ AB	00	01	11	10
0	0	0	1	0
1	0	1	0	1

6. What will be the output of the following python code?
පහත සඳහන් පයිතන් කේතයේ ප්‍රතිදානය කුමක් වේවිද?

```
a = [0,1,2,3]
for element in a:
      if not element:
            print(element, end= "")
      else:
            print(1, end= "")
```

1) 0123 2) 0000 3) 01112131 4) 1111 5) 0111

7. Which of the following statements is true about compilers?
සම්පාදකයන් සම්බන්ධයෙන් පහත සඳහන් ප්‍රකාශවලින් සත්‍ය වන්නේ කුමක් ද?

1) Converts the entire program into machine code before execution.
සම්පූර්ණ වැඩසටහන ක්‍රියාත්මක කිරීමට පෙර යන්ත්‍ර කේතය බවට පරිවර්තනය කරයි.
2) Converts the program to machine code line by line.
වැඩසටහන යන්ත්‍ර කේත පේළියෙන් පේළියට පරිවර්තනය කරයි.
3) Converts the program into bytecode for execution.
ක්‍රියාත්මක කිරීම සඳහා වැඩසටහන බයිට කේත බවට පරිවර්තනය කරයි
4) Provide immediate feedback on syntax errors.
වාක්‍ය ඛණ්ඩ දෝෂ පිළිබඳ ක්ෂණික ප්‍රතිපෝෂණ සපයයි
5) Interprets the program directly without generating an intermediate representation.
අතරමැදි නියෝජනයක් ජනනය නොකර වැඩසටහන සෘජුව අර්ථකථනය කරයි.

8. What will the out be? / ප්‍රතිදානය කුමක් වේද?

```
x = ['ict','abc']
x.insert(1,'from')
print(x)
```

1) [ict, from, abc]
2) ('ict', 'from', 'abc')
3) ['ict', 'from', 'abc']
4) ['from', 'abc']
5) ['from','ict', 'abc']

9. What is the output of the following Python program? / පහත පයිතන් කේතයේ ප්‍රතිදානය කුමක් වේවිද?

```
marks={'ICT':77,'Maths':80,'phy':79,'che':90,'Bio':75}
marks.pop('Maths')
marks.popitem()
print(marks)
```

1) {'ICT':77,'phy':79,'che':90,'Bio':75}
2) {'ICT': 77, 'phy': 79, 'che': 90}
3) {ICT:77,phy:79,che:90}
4) {'ICT':77,'phy':79,'Bio':75}
5) {'phy':79,'che':90,'Bio':75}

10. What is the output of the following python code? / පහත පයිතන් කේතයේ ප්‍රතිදානය කුමක් වේවිද?

```
x = 10
def func():
    x = 20
    print(x)
func()
print(x)
```

1) 10
10 2) 20
20 3) 10
20 4) 20
10 5) Error