සියලු ම හිමිකම් ඇවිරිණි /All Rights Reserved]

Ravindu Bandaranayake - ictfromabc Ravindu Bandaranayake - ictfromabc Ravindu Bandaranayake - ictfromabc Ravindu Bandaranayake - ictfromabc Ravindu Bandaranayake - ictfromabc

Information and Communication Technology

තොරතුරු හා සන්නිවේදන තාක්ෂණය

2026 QUIZ NO 479

2026/04/03
ictfromabc
Ravindu Bandaranayake

1. If the main memory size is 8GB and the page size in virtual memory is 4MB, how many bits are needed for the frame number of a physical memory address?
   ප්‍රධාන මතක ප්‍රමාණය 8GB නම් සහ අතථ්‍ය මතකයේ පිටු ප්‍රමාණය 4MB නම්, භෞතික මතක ලිපිනයක රාමු අංකය සඳහා බිටු කියක් අවශ්‍ය වේද?

   1) 8 bits 2) 10 bits 3) 22 bits 4) 11 bits 5) 32 bits

2. What is the most suitable answer for getting the one's complement of a binary number?
   ද්විමය සංඛ්‍යාවක එකෙහි අනුපූරකය ලබා ගැනීම සඳහා වඩාත් ගැළපෙන පිළිතුර වන්නේ කුමක් ද?

   1) By flipping all the bits / සියලුම බිටු පෙරලීමෙන්.
   2) By adding 1 to the binary number / ද්විමය අංකයට 1 එකතු කිරීමෙන්.
   3) By subtracting 1 from the binary number / ද්විමය අංකයෙන් 1 අඩු කිරීමෙන්.
   4) By flipping all the bits only if number is negative / ඍණ සංඛ්‍යාවක් නම් පමණක් සියලුම බිටු පෙරලීමෙන්.
   5) By performing a bitwise AND operation with all 1s.
      සියලු 1 සමග බිටු අනුසාරිත 'හෘ මෙහෙයුමක් සිදු කිරීමෙන්.

3. What is the answer when the Boolean expression for output F in the following logic circuit is simplified?
   පහත තාර්කික පරිපථයේ F ප්‍රතිදානය සඳහා ලැබෙන බූලීය ප්‍රකාශනය සුළු කළ විට ලැබෙන පිළිතුර කුමක්ද?

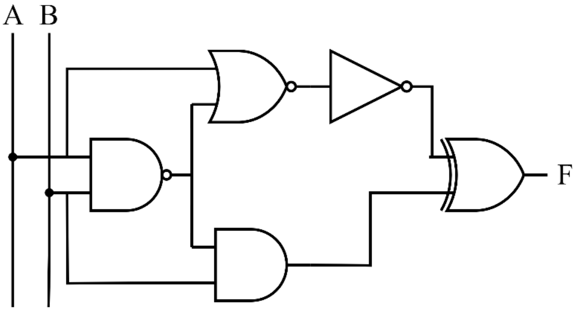

   1) A+B 2) A.B 3) $\overline{A}$+B 4) A+$\overline{B}$ 5) A.$\overline{B}$

4. The mechanism of allowing multiple tasks to run simultaneously on a single processor is known as,
   තනි සකසනයක් මත එකවර කාර්යයන් කිහිපයක් ක්‍රියාත්මක කිරීමට ඉඩ දීමේ යාන්ත්‍රණය හැඳින්වෙන්නේ,

   1) Multi-threading 2) Multiprocessing 3) Multitasking 4) Multi Allocation 5) Multi-sequencing

5. What is the SQL statement to delete all records in the `Book` table as Author's data `Williums`?
   Author දත්ත `Williums` ලෙස `Book` වගුවේ ඇති සියලුම වාර්තා මකා දැමීමට SQL ප්‍රකාශය කුමක් ද?

   1) `DELETE WHERE Book.Author= Williums;`
   2) `DELETE 'Williums' FROM Book;`
   3) `DELETE *FROM Book WHERE Author= 'Williums';`
   4) `DELETE FROM Book WHERE Author = 'Williums';`
   5) `DELETE *FROM Author WHERE Book = 'Williums';`

6. What will be the result of the following python code?
පහත පයිතන් කේතයේ ප්‍රතිඵලය කුමක් වේවිද?

```
def find(a, b):
      return (a**2 + b**2) / (a + b)
result = find(3, 4)
print(round(result, 2))
```

1) 3.50 2) 7.00 3) 3.57 4) 12.50 5) 25.00

7. What is the output of the following python program?
පහත පයිතන් වැඩසටහනේ ප්‍රතිදානය කුමක්ද?

```
n = 4
fact = 1
i = 2
while i <= n:
  fact = fact*i
  i = i+1
print (fact)
```

1) 6 2) 120 3) 24 4) 2 5) 1

8. What will be the output of the below Python code?
පහත පයිතන් කේතයේ ප්‍රතිදානය කුමක් වේද?

```
def outer_func(a, b):
      def inner_func(c, d):
            return c + d
      return inner_func(a, b)

result = outer_func(5, 10) + outer_func(20, 30)
print(result)
```

1) 50 2) 35 3) 65 4) 40 5) 55

9. Which of the following cannot be used as a measuring unit in CSS?
CSS හි මිනුම් ඒකකයක් ලෙස භාවිතා කළ නොහැකි පහත සඳහන් ඒවායින් මොනවාද?

1) rem 2) ch 3) px 4) cm 5) vx

10. What is the purpose of the `<meta>` tag in HTML?
HTML හි `<meta>` උසුලනයේ අරමුණ කුමක්ද?

1) It is used to create a table in HTML / එය HTML හි වගුවක් නිර්මාණය කිරීමට භාවිතා කරයි.
2) It provides metadata about the HTML document / එය HTML ලේඛනය පිළිබඳ පාරදත්ත සපයයි.
3) It is used to display images on a webpage / එය වෙබ් පිටුවක රූප පෙන්වීමට භාවිතා කරයි.
4) It is required for adding JavaScript code / එය JavaScript කේත එකතු කිරීම සඳහා අවශ්‍ය වේ.
5) It is used for creating hyperlinks / එය අධි සබැඳි නිර්මාණය කිරීම සඳහා භාවිතා කරයි.